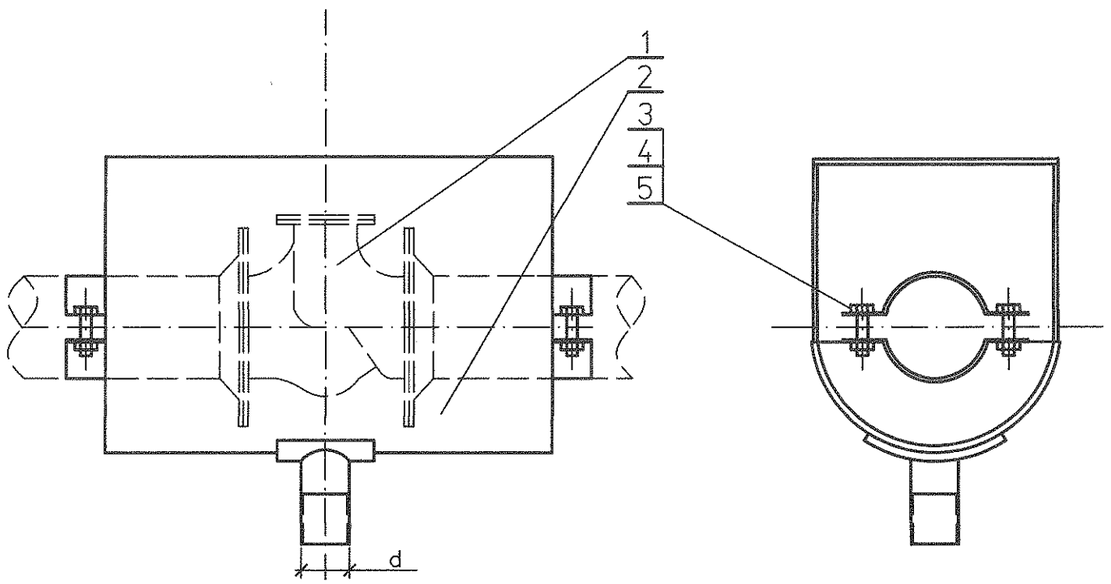

Спецификация деталей

Поз	Обозначение	Наименование	Кол.	Материал	Масса, кг ед.	Масса, кг общ.	Примечание
1	1350.12.38А-30UHJ-1836-TD.N л. 30	Полукожух верхний	1	Сборный	7,88	7,88	
2	1350.12.38А-30UHJ-1836-TD.N л. 31	Полукожух нижний	1	Сборный	4,9	4,9	
3	ГОСТ 7798-70	Болт М6х16	4	20 ГОСТ 1759.0-87	0,006	0,024	
4	ГОСТ 5915-70	Гайка М6	4	20 ГОСТ 1759.0-87	0,002	0,008	
5	ГОСТ 11371-78	Шайба 6	8	Ст3сп ГОСТ 18123-82	0,001	0,008	

Итого: 12.82 кг

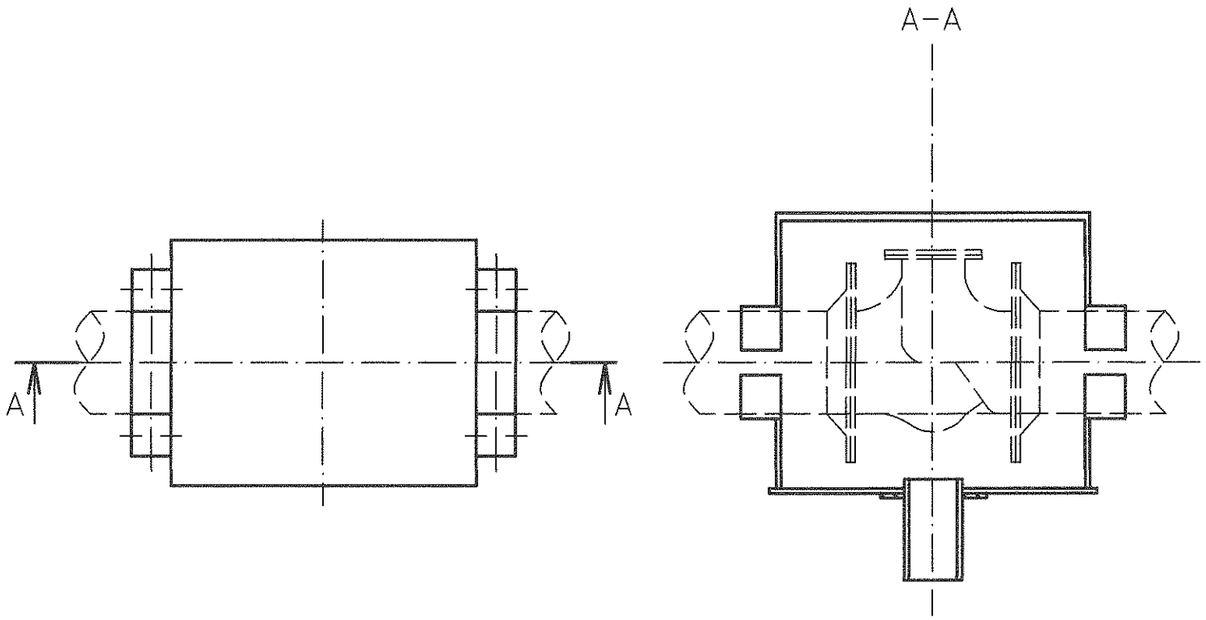

1 При установке кожуха снять маховик с задвижки
2 Отверстие под шток арматуры вырезать по месту при монтаже
3 Спецификация составлена на кожух для одной арматуры.
4 Изготовить два кожуха.

Дополнительные подписи

Взам. инв. №

Подпись и дата

Инв. № подл. 83744

Изм.	Кол.уч.	Лист	№док.	Подп.	Дата
Н. контр.		Михеев			05.05.14
Проверил		Шкитилева			05.05.14
Разработал		Михеев			05.05.14

1350.12.38А-30UHJ-1836-TD.N

Объекты III очереди строительства
ЗАО СГК (ТЭЦ)

Трубопроводы машзала БВД в осях 16-28 в рядах А-В и внутристанционные трубопроводы.

Стадия	Лист	Листов
Р	29	

Кожух для фланцевой арматуры маслопровода. (горизонтальный участок)

ОТКРЫТОЕ АКЦИОНЕРНОЕ ОБЩЕСТВО ИНСТИТУТ ТЕПЛОЭЛЕКТРОПРОЕКТ НИЖНИЙ НОВГОРОД

Файл

Формат А3

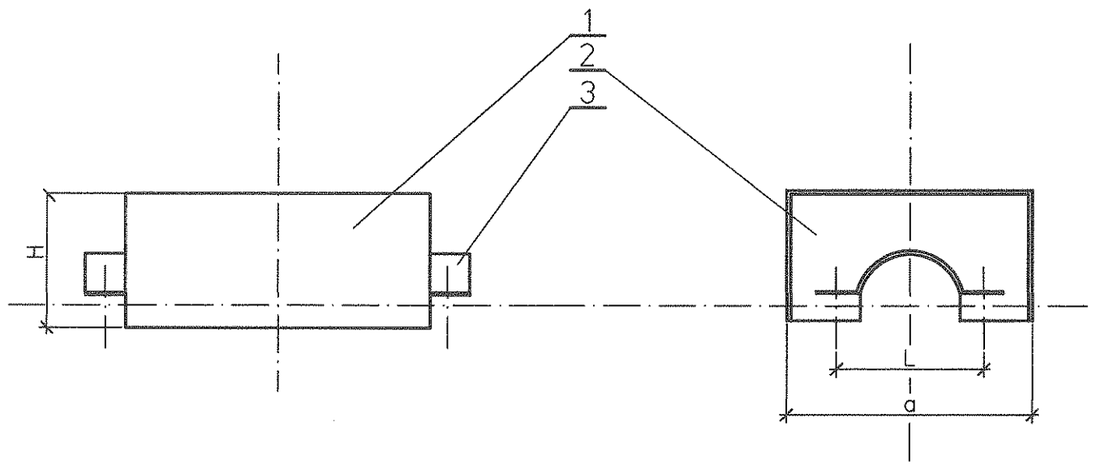

Спецификация деталей

Поз	Обозначение	Наименование	Кол.	Материал	Масса, кг		Приме-чание
					ед.	общ.	
1	1350.12.38А-30UHJ-1836-TD.N л. 32	Стенка боковая	2	СтЗсп ГОСТ 16523-89	2,33	4,66	
2	1350.12.38А-30UHJ-1836-TD.N л. 33	Стенка торцевая	1	СтЗсп ГОСТ 16523-89	2,78	2,78	
3	1350.12.38А-30UHJ-1836-TD.N л. 34	Полухомут верхний	2	СтЗсп ГОСТ 16523-89	0,069	0,138	
4	ГОСТ 9467-75	Наплавленный металл		Э42А		0,3	

Итого: 7,88кг

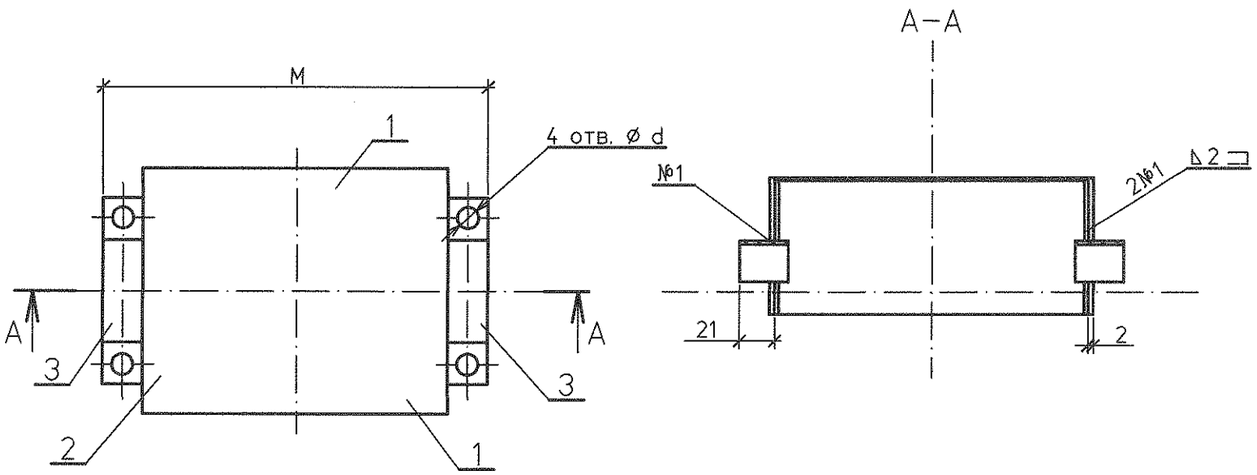

Размеры в мм

Таблица

Условн. проход	a	M	L	d	H
32	200	532	62	7	200

Дополнительные подписи

Взам. инв. №

Подпись и дата

Инв. № подл. 83744

Изм.	Кол.уч.	Лист	№док.	Подп.	Дата	1350.12.38А-30UHJ-1836-TD.N		
						Объекты III очереди строительства ЗАО СГК (ТЭЦ)		
						Трубопроводы машзала БВД в осях 16-28 в рядах А-В и внутристанционные трубопроводы	Стадия: Р	Лист: 30 / Листов:
Н. контр.		Михеев			05.05.14	Кожух для фланцевой арматуры маслопровода. (горизонтальный участок) Полукожух верхний поз 1.	ОТКРЫТОЕ АКЦИОНЕРНОЕ ОБЩЕСТВО ИНСТИТУТ ТЕПЛОЭЛЕКТРОПРОЕКТ НИЖНИЙ НОВГОРОД	
Проверил		Шкитилева			05.05.14			
Разработал		Михеев			05.05.14			

Файл

Формат А3

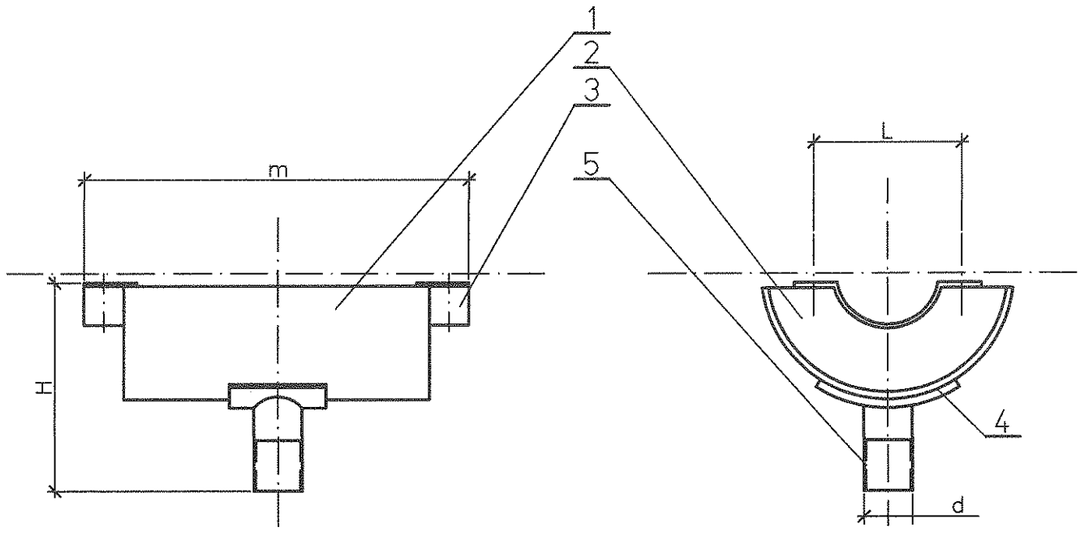

Спецификация деталей

Поз	Обозначение	Наименование	Кол.	Материал	Масса, кг ед.	Масса, кг общ.	Примечание
1	1350.12.38А-30UHJ-1836-TD.N л.35	Обечайка нижняя	1	Ст3сп ГОСТ 16523-89	2,6	2,6	
2	1350.12.38А-30UHJ-1836-TD.N л.36	Стенка нижняя	2	Ст3сп ГОСТ 16523-89	0,8	1,6	
3	1350.12.38А-30UHJ-1836-TD.N л.37	Полухомут нижний	2	Ст3сп ГОСТ 16523-89	0,069	0,138	
4	1350.12.38А-30UHJ-1836-TD.N л.38	Накладка	1	Ст3сп ГОСТ 16523-89	0,15	0,15	
5	1350.12.38А-30UHJ-1836-TD.N л.39	Штуцер	1	20 ГОСТ 1050-88	0,24	0,24	
6	ГОСТ 9467-75	Наплавленный металл		Э42А		0,17	

Итого: 4,9 кг

Таблица

Размеры в мм

Условн. проход	a	m	H	L	d	d′
32	210	532	215	62	g1"	7

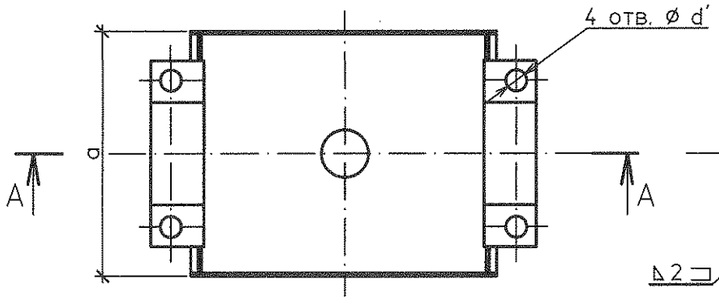

А–А

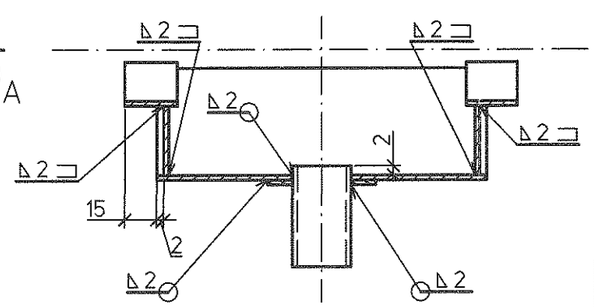

Инв. № подл. 83744 | Подпись и дата | Взам. инв. №

Изм.	Кол.уч.	Лист	№док.	Подп.	Дата
Н. контр.		Михеев			
Проверил		Шкитилева			
Разработал		Михеев			

1350.12.38А-30UHJ-1836-TD.N

Объекты III очереди строительства
ЗАО СГК (ТЭЦ)

Трубопроводы машзала БВД в осях 16–28 в рядах А–В и внутристанционные трубопроводы.

Стадия	Лист	Листов
Р	31	

Кожух для фланцевой арматуры маслопровода. (горизонтальный участок) Полукожух нижний поз. 2.

ОТКРЫТОЕ АКЦИОНЕРНОЕ ОБЩЕСТВО ИНСТИТУТ ТЕПЛОЭЛЕКТРОПРОЕКТ НИЖНИЙ НОВГОРОД

Файл

Формат А3